Diese Zeichnung ist urheberrechtlich geschuetzt und bleibt unser Eigentum. Sie darf weder ganz noch teilweise vervielfaeltigt und nicht an Dritte weitergegeben werden.

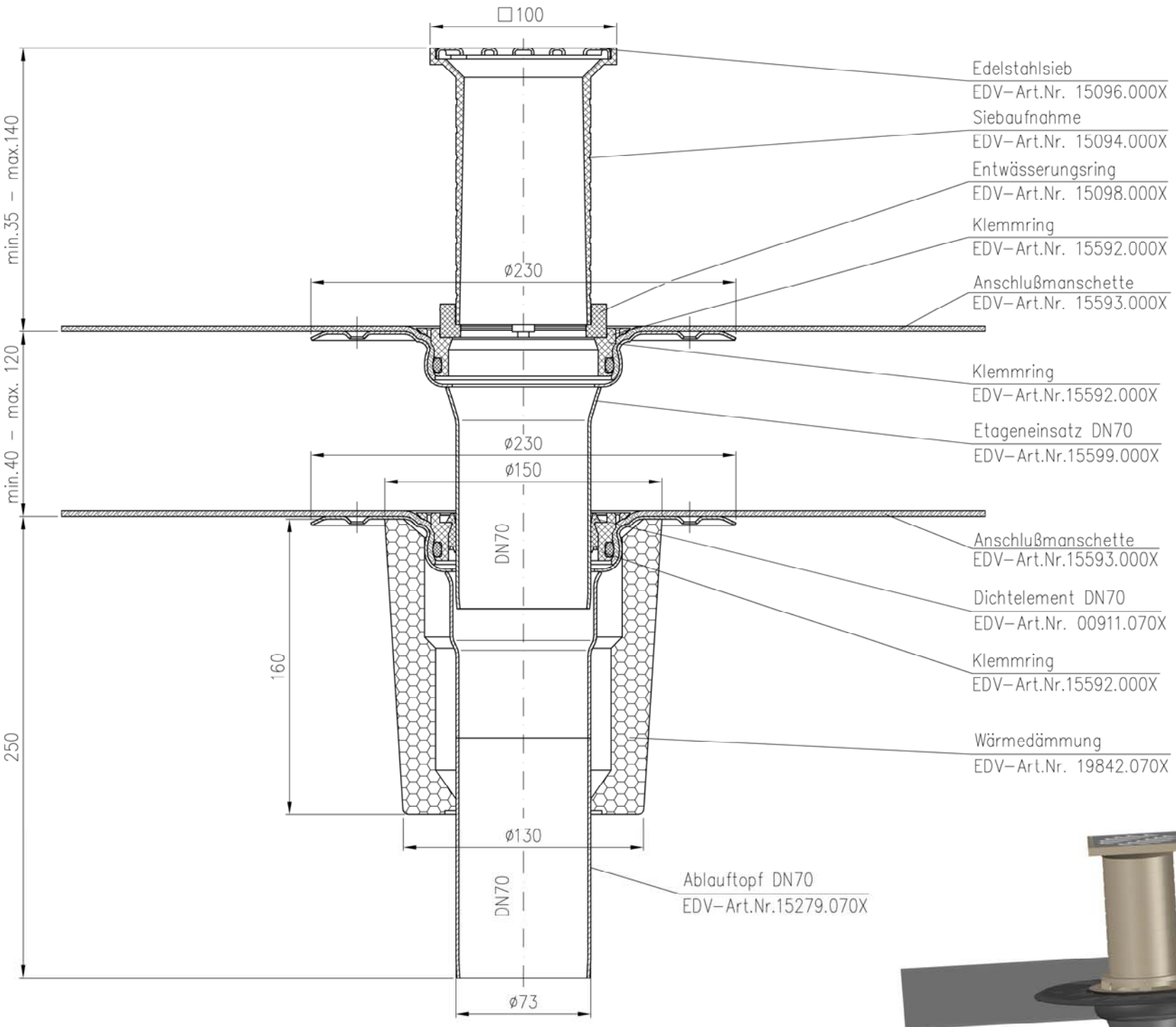

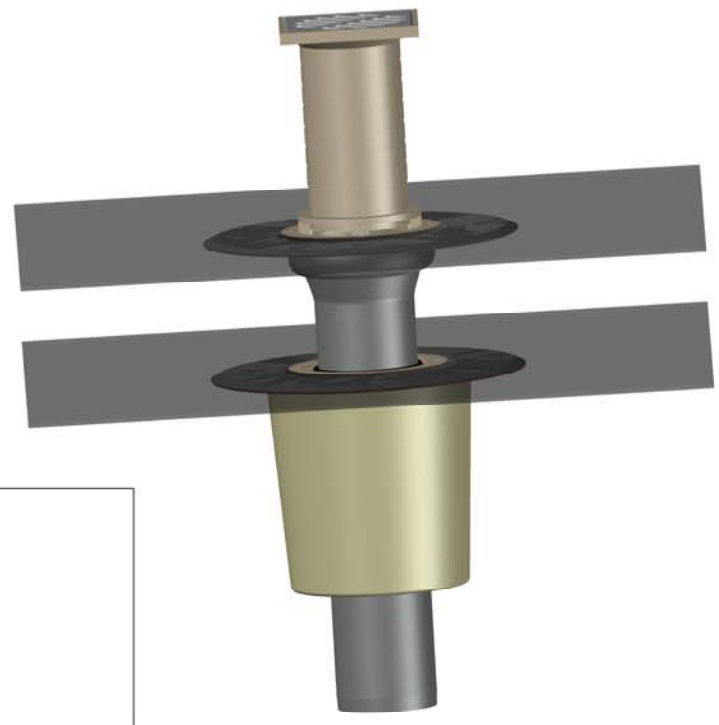

Zubehör: 2x Muffenschutzkappe DN70, EDV-Art.Nr.00922.070X

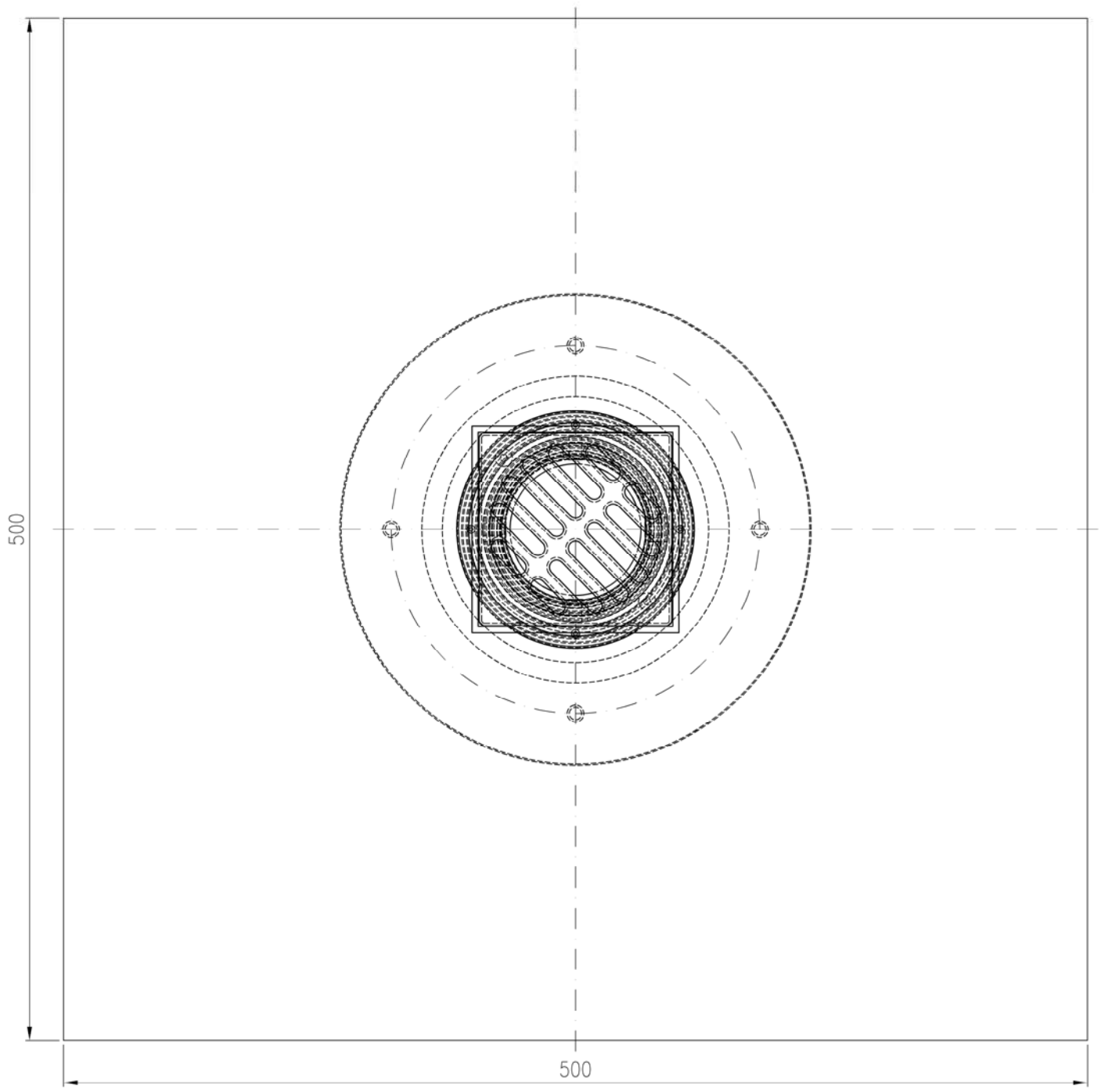

Werkstoff:							