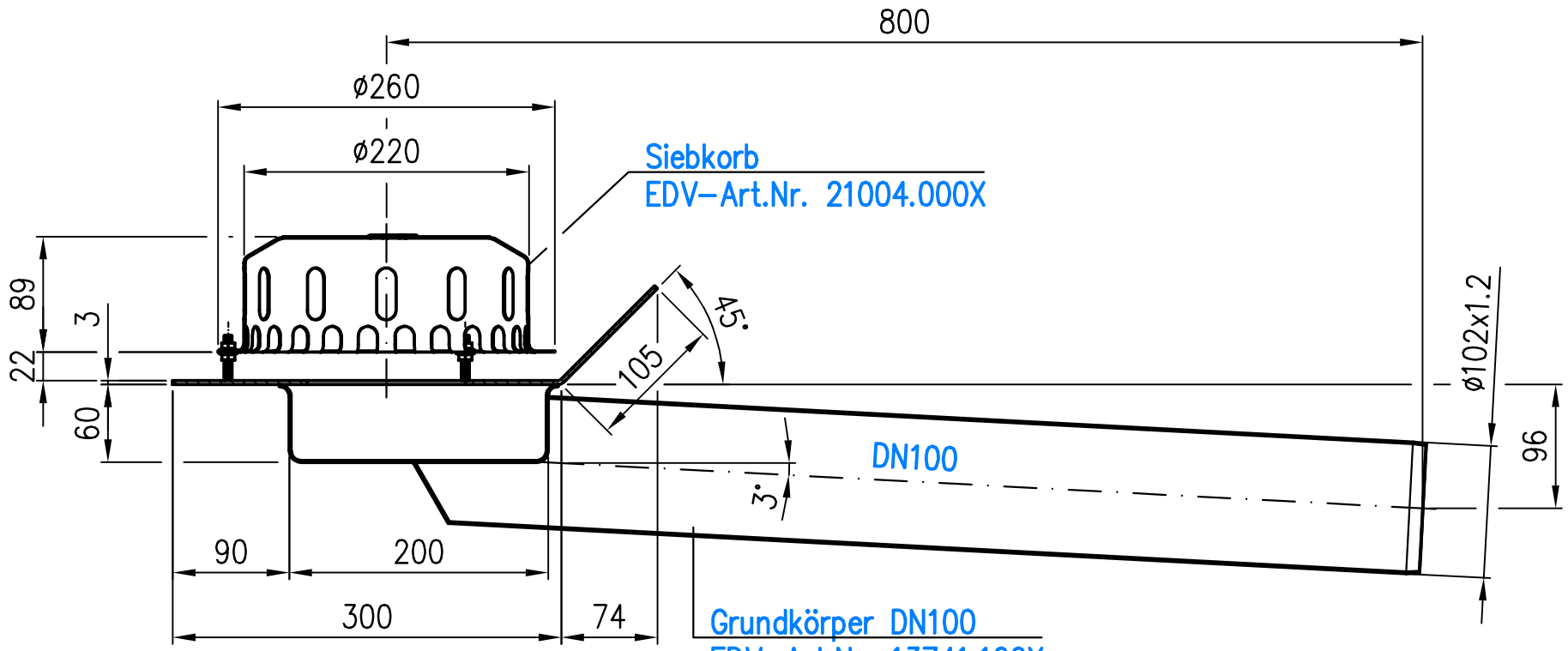

Im Lieferumfang:
6x Sechskantmutter mit Flansch EN1661–M6–A4
Mat.Nr. 310859

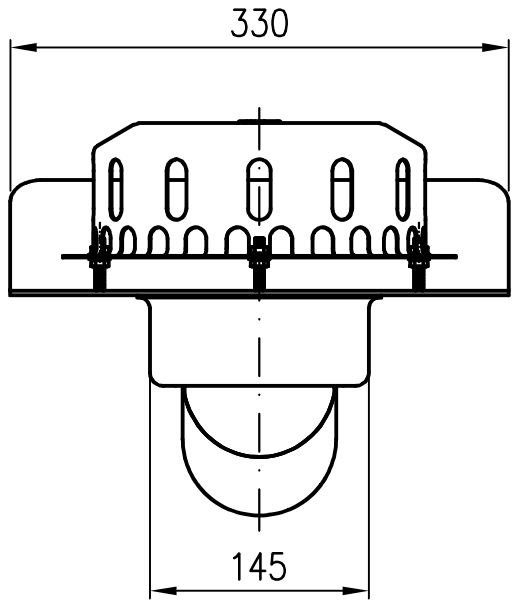

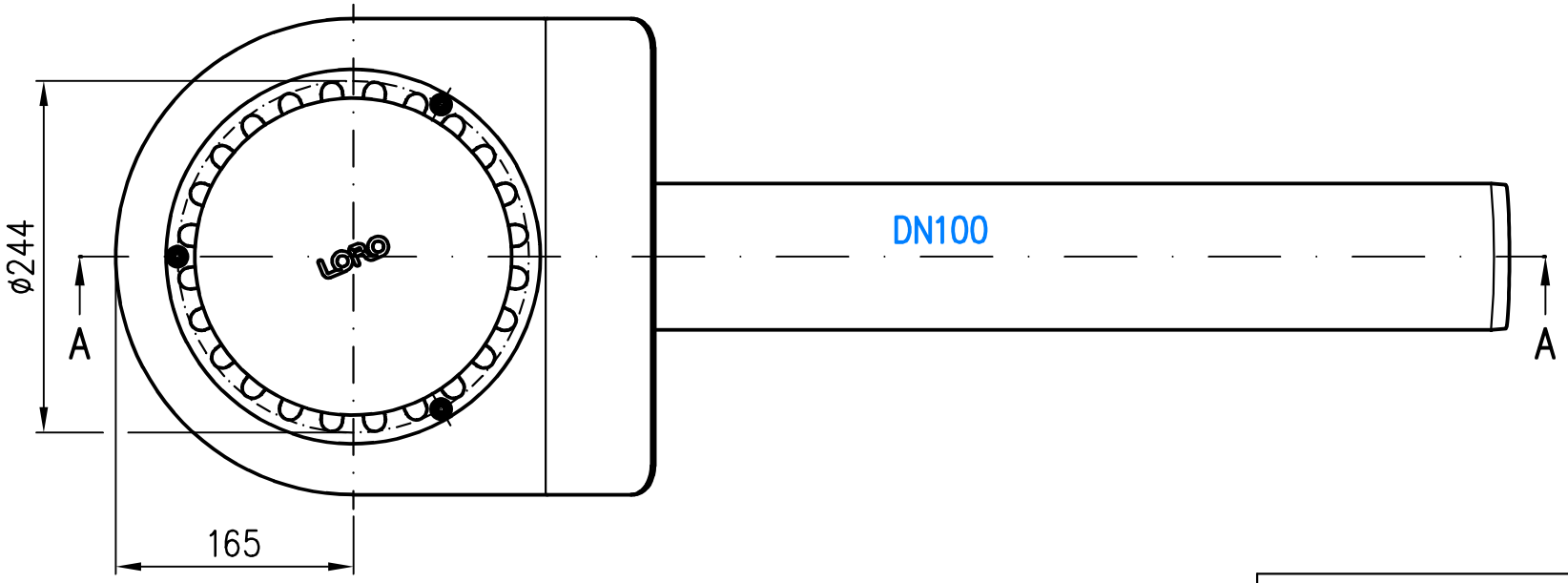

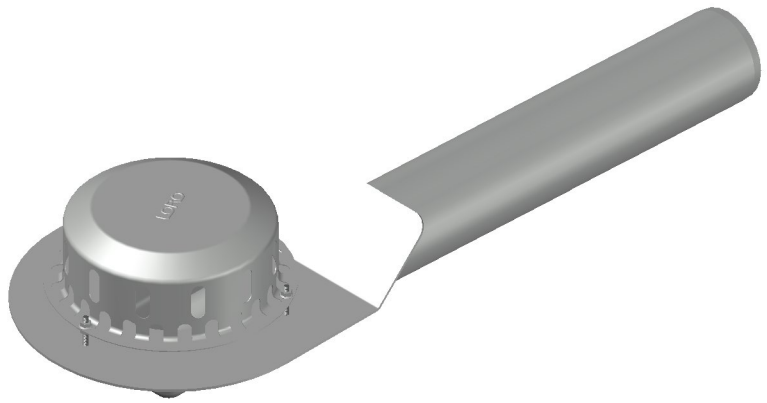

Prüfungsnummer: P29.7.12				Werkstoff: Grundkörper aus Edelstahl			
				Maßstab 1:5	Zul. Abw. DIN EN 1253 DIN EN 1124–3	Benennung RAINSTAR–Attikaablauf DN100	Zeichnungs Nr. 01374.100X
				2015	Tag	Name	mit Klebeflansch für Bitumen
				Gez.	17.08.	Koeh	Ersatz für:
				Gepr.			EDV–Art.Nr. 01374.100X
				Norm.			ersetzt durch:
							01374.100X.dwg
Index	Änderung	Tag	Name	LORO®		Bauvorhaben	

Diese Zeichnung ist urheberrechtlich geschuetzt und bleibt unser Eigentum. Sie darf weder ganz noch teilweise vervielfaeltigt und nicht an Dritte weitergegeben werden.