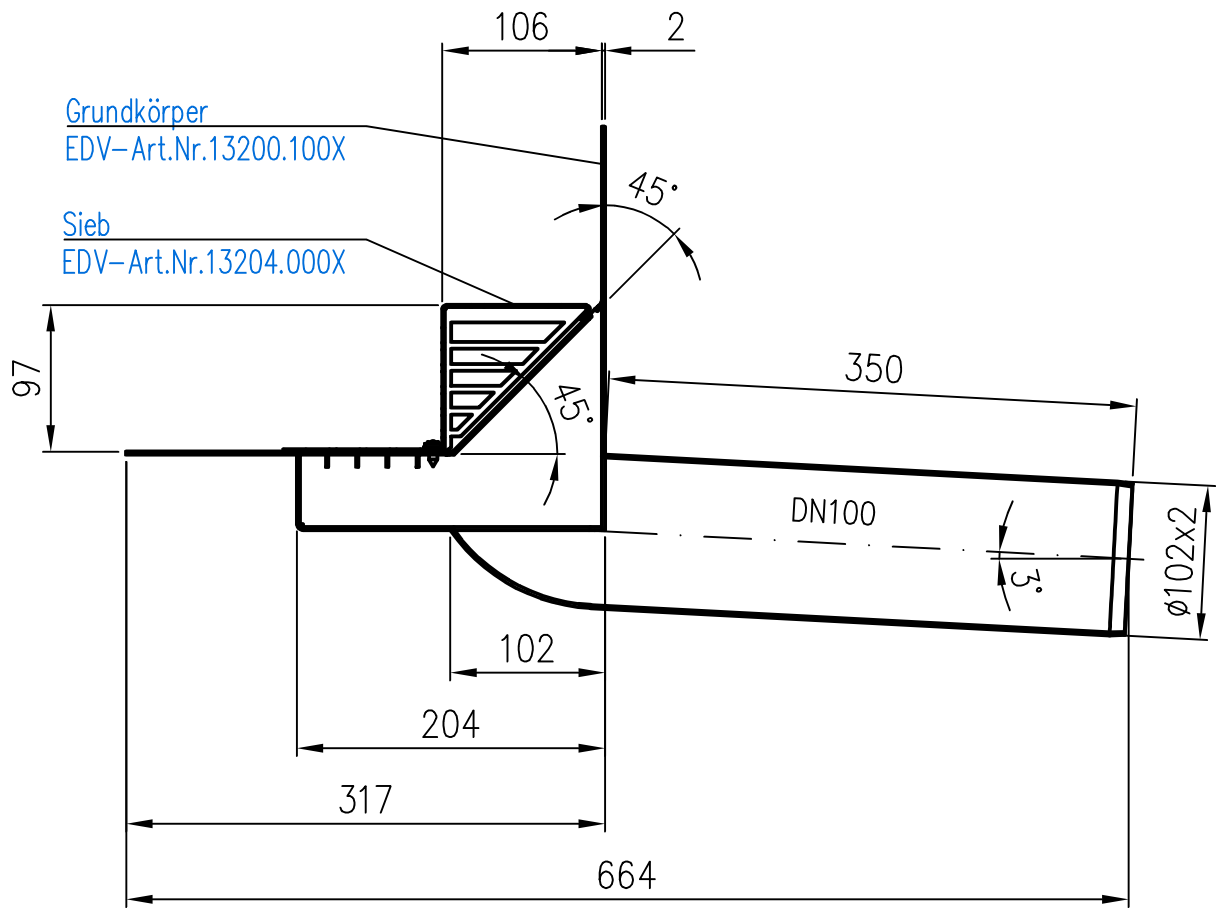

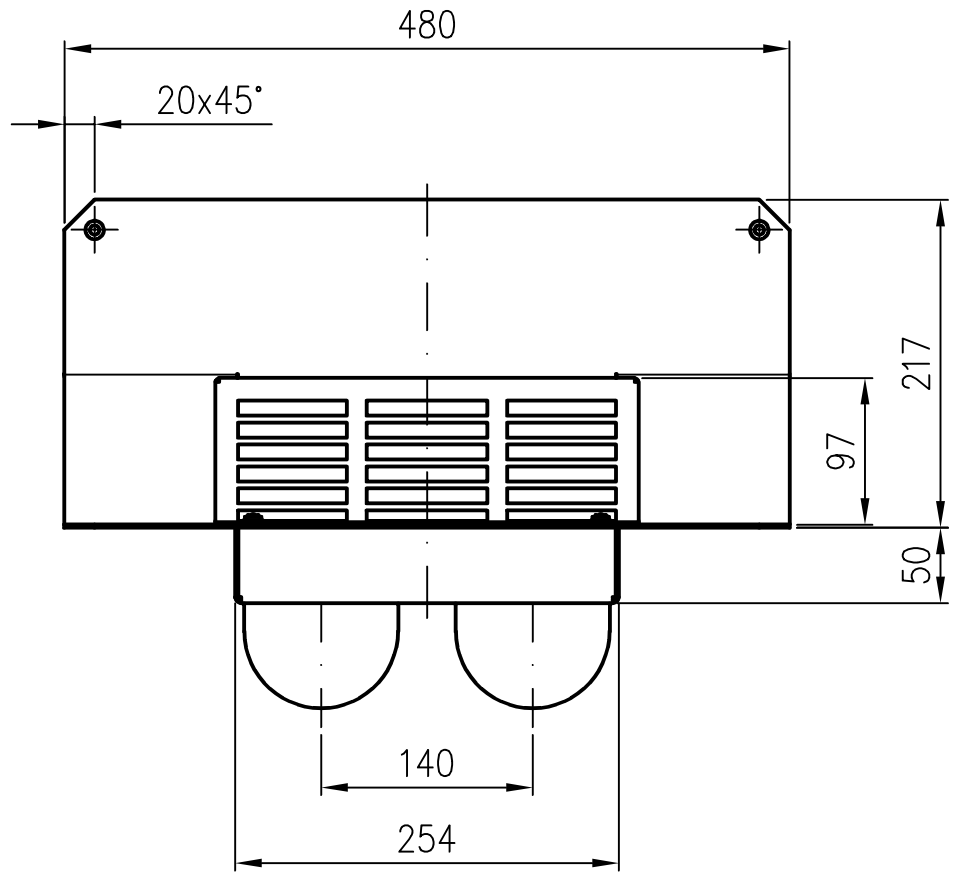

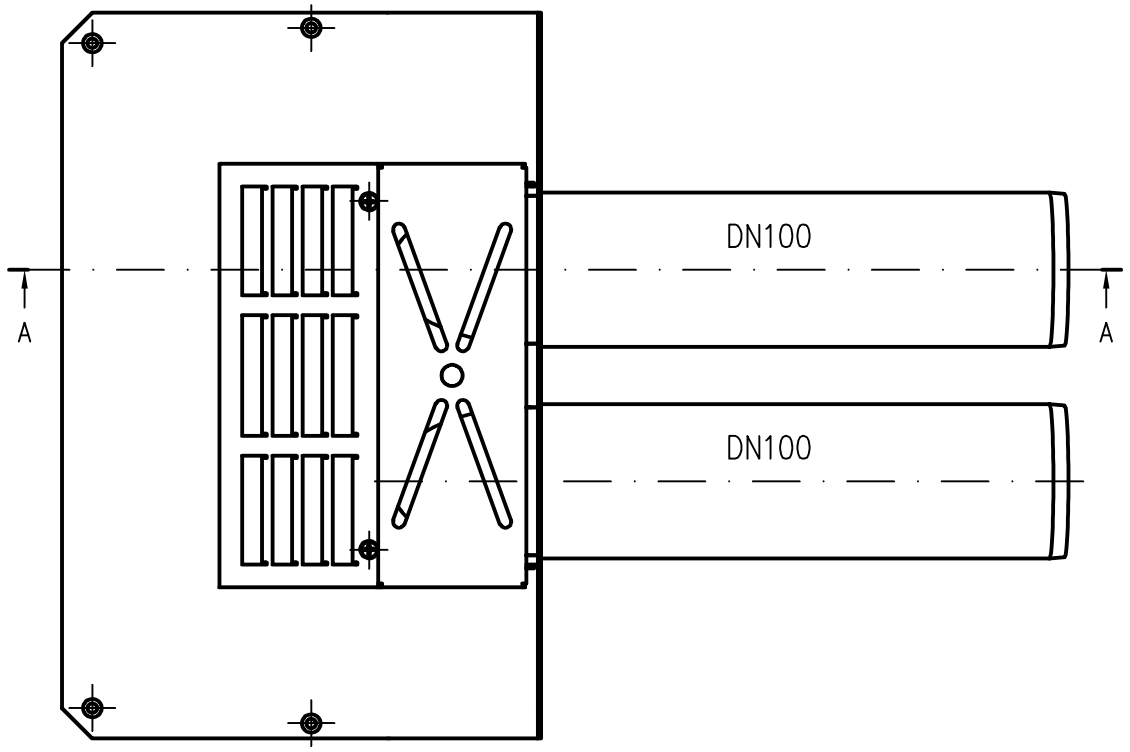

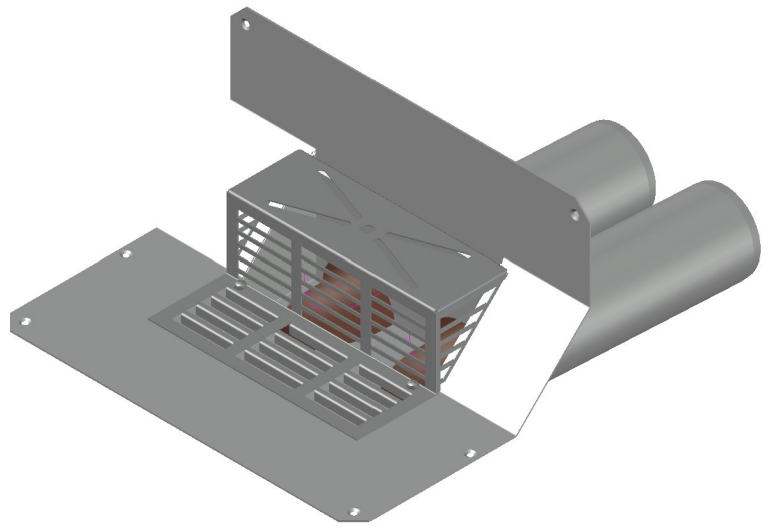

				Werkstoff: Grundkörper: Stahl Sieb: Edelstahl			
				Maßstab 1:5	Zul. Abw. DIN EN 1123–2 DIN EN 1253 ISO 2768–m	Benennung Attikadirektablauf DN100	Zeichnungs Nr. 01323.100X
				2019	Tag	Name	Doppelrohr mit Klebeflansch für Bitumenabdichtung	Ersatz für:
				Gez.	03.06.	Rudolph		
				Gepr.			EDV–Art.Nr. 01323.100X	ersetzt durch:
				Norm.			01323.100X.dwg	
Index	Änderung	Tag	Name	LORO®			Bauvorhaben	

Diese Zeichnung ist urheberrechtlich geschuetzt und bleibt unser Eigentum. Sie darf weder ganz noch teilweise vervielfaeltigt und nicht an Dritte weitergegeben werden.