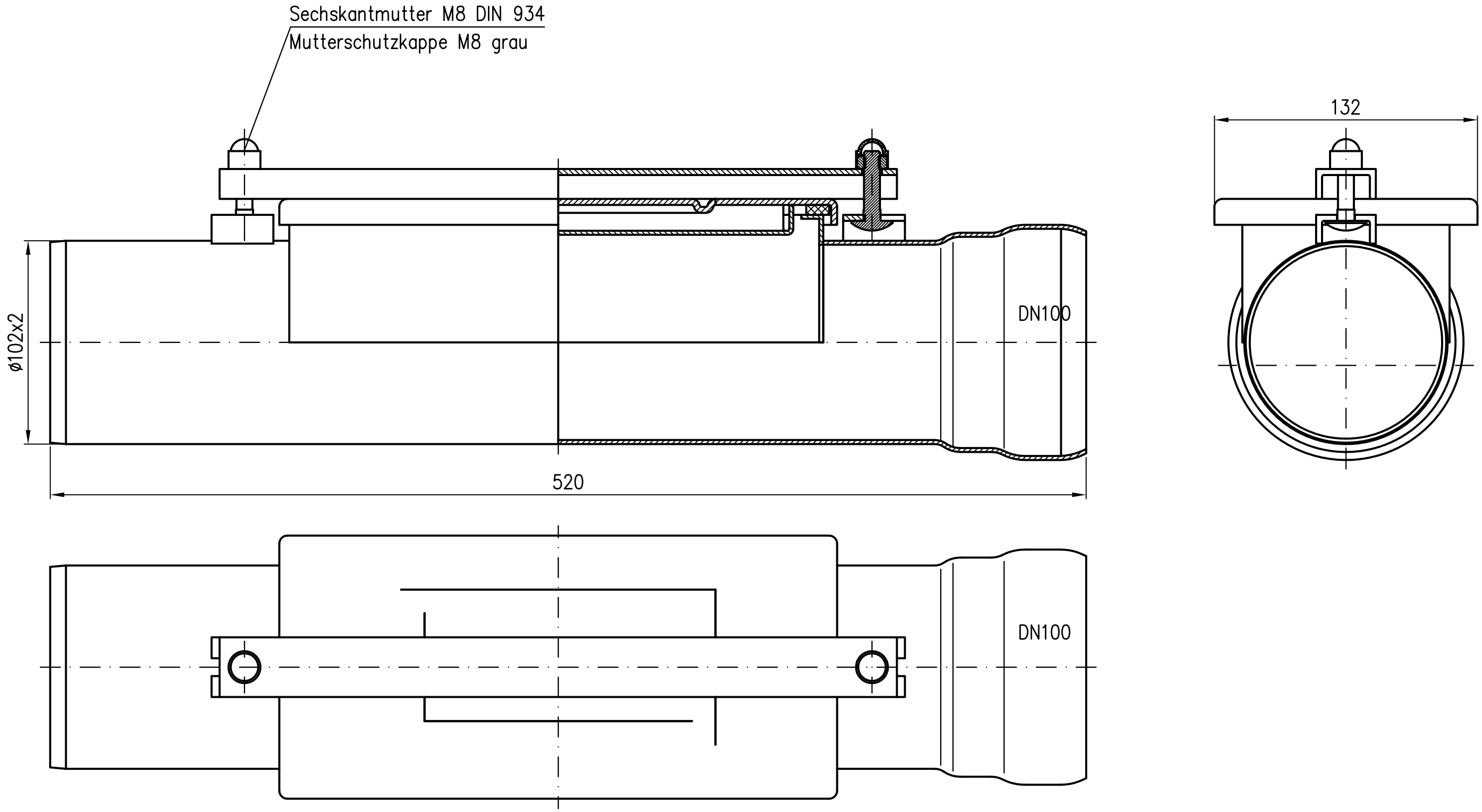

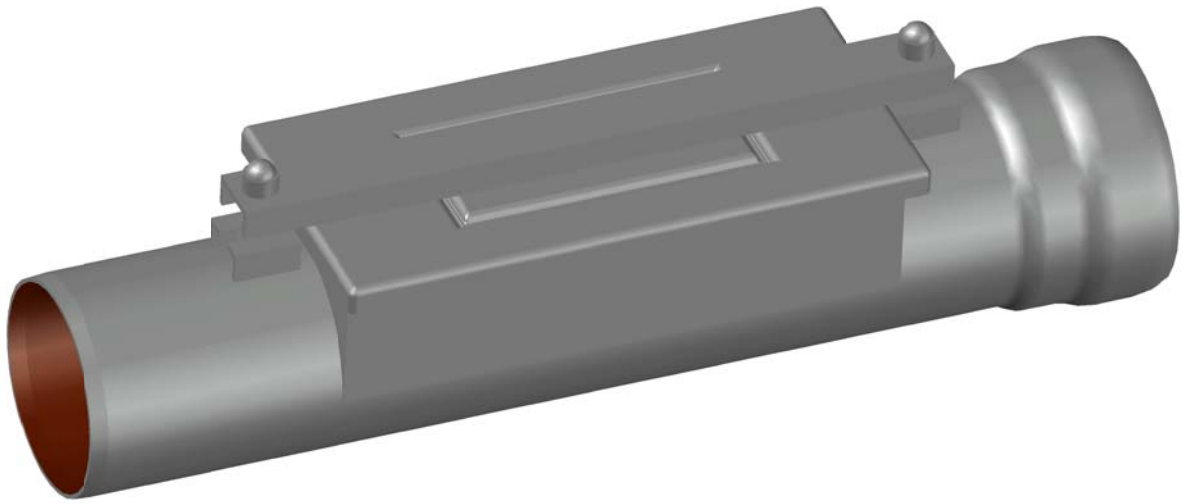

Werkstoff: E195 EN10305 feuerverzinkt
und innen beschichtet

Index	Änderung	Tag	Name

Maßstab 1:2	Zul.Abw. DIN EN1123-2	Benennung: Reinigungsrohr DN100 mit rechteckiger Reinigungsöffnung
2017	Tag	Name
Gez.	26.09.	Koeh
Gepr.		
Norm.		

EDV-Art.Nr. 00553.100X
00553.100X.DWG

LORO®

Bauvorhaben

Zeichnungs Nr. 00553.100X

Ersatz für:

ersetzt durch:

Diese Zeichnung ist urheberrechtlich geschützt und bleibt unser Eigentum. Sie darf weder ganz noch teilweise verfielfältigt und nicht an Dritte weitergegeben werden.